Video available. Call (800) 847-1864
Video disponible. Llame al (800) 847-1864
Vidéo disponible Composer le (800) 847-1864

**P515-683**

# L9000-Series VandIgard® Retrofit Kit

**Tools Herramientas Outils**

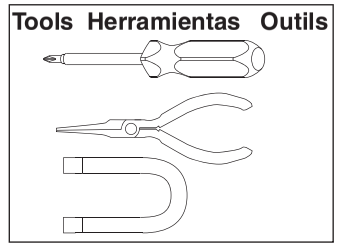

**Caution:**
Grease on parts may cause eye irritation.

**Precaución:**
La grasa de las piezas puede causar irritación en los ojos.

**Attention:**
La graisse sur les pièces peut causer l'irritation des yeux.

**All Except LV9082 and LV9482**
**Todos exceptúan LV9082 y LV9482**
**Tous exceptent LV9082 et LV9482**

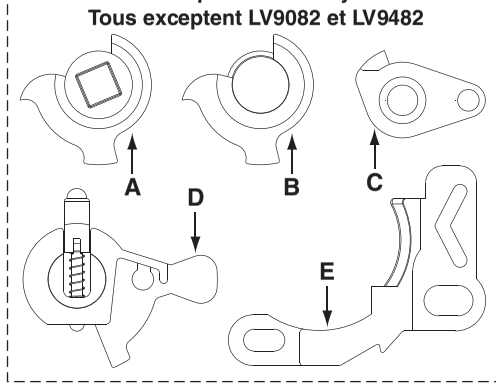


**LV9082 and LV9482 ONLY**
**LV9082 y LV9482 Solamente**
**LV9082 et LV9482 Seulement**

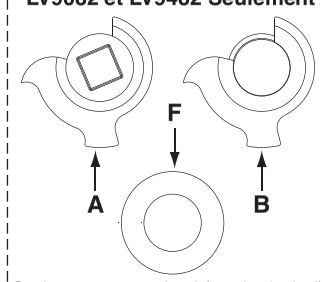


Spring cage required (not included)
Caja de resorte requerida (no incluido)
Cage de ressort est exigé (no incluido)

**All Functions**
**Todas las funciones**
**Toutes les fonctions**

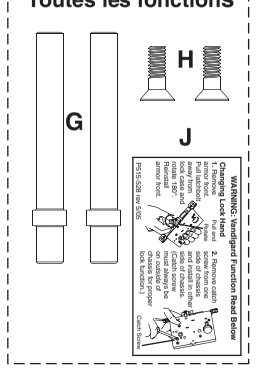


A. Bottom Hub
B. Top Hub
C. Crank Retractor
D. Retractor Assembly
E. Catch Retractor
F. Spacer
G. Ferrules
H. Mounting Screws
J. Label

A. Cubo inferior
B. Cubo superior
C. Retractor de la manivela
D. Conjunto del retractor
E. Retractor de trinquete
F. Espaciador
G. Férulas
H. Tornillos de montaje
J. Etiqueta

A. Moyeu inférieur
B. Moyeu supérieur
C. Ressort de retrait excentrique
D. Ressort de retrait
E. Ressort de retrait à coche
F. Entretoise
G. Viroles
H. Vis de fixation
J. Étiquette

**Todos exceptúan LV9082 y LV9482** — **All Except LV9082 and LV9482** — **Tous exceptent pour LV9082 et LV9482**

## 1

**Use Screwdriver to Lock Case (chassis)**

**Utilice un desarmador para trabar la caja (bastidor)**

**Utiliser un tournevis pour le coffre de la serrure**

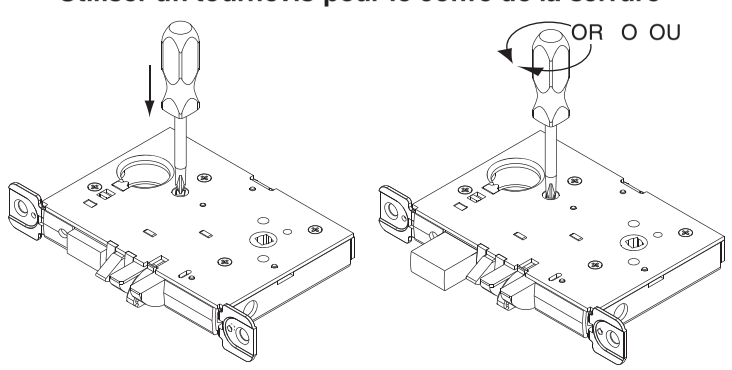


## 2

**Remove Screws and Cover**

**Retire los tornillos y la cubierta**

**Retirer les vis et le couvercle**

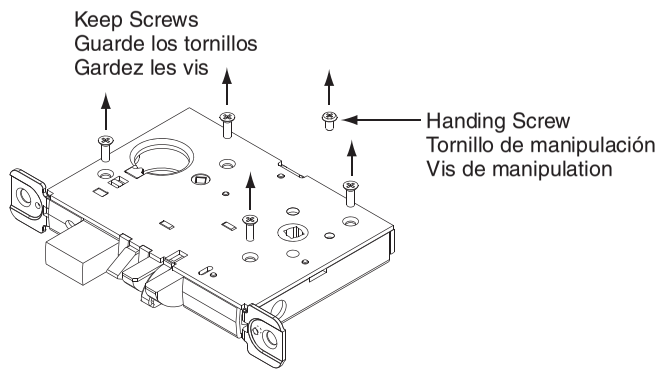


## 3

**If Present, Remove Retractor and Catch Spring**

**Retire el retractor y el resorte de trinquete si están presentes**

**Retirer le ressort de retrait et le ressort à coche, si présent**

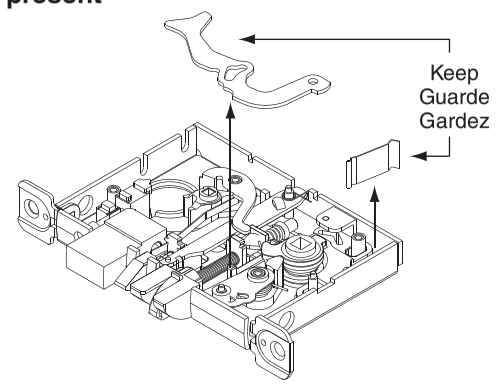


## 4

**Remove Parts as Shown**

**Retire las piezas como se muestra**

**Déposer les pièces comme illustré**

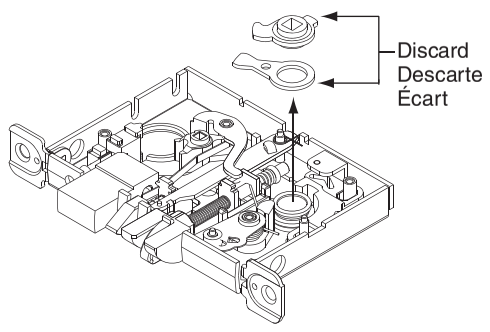


## 5

**Remove Retractor Link**

**Retire el conector del retractor**

**Retirer la bielle du ressort de retrai**

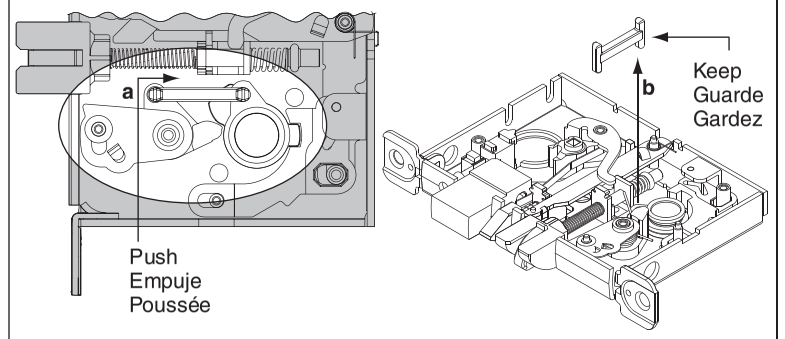


## 6

**Remove Parts as Shown**

**Retire las piezas como se muestra**

**Déposer les pièces comme illustré**

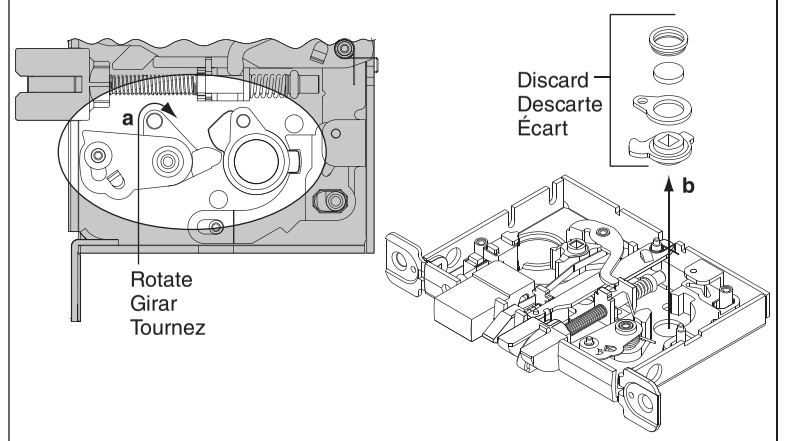


## 7

**Use Magnet to Remove Link Pin or Catch Pin**
**Important**: Mark location of link pin.

**Utilice un imán para extraer el pasador de conexión o de trinquete**
**Importante:** Marcado la ubicación del pasador de conexión.

**Utiliser un aimant pour retirer la goupille de liaison ou de prise**
**Important:** Marquer de l'emplacement de la goupille de liaison.

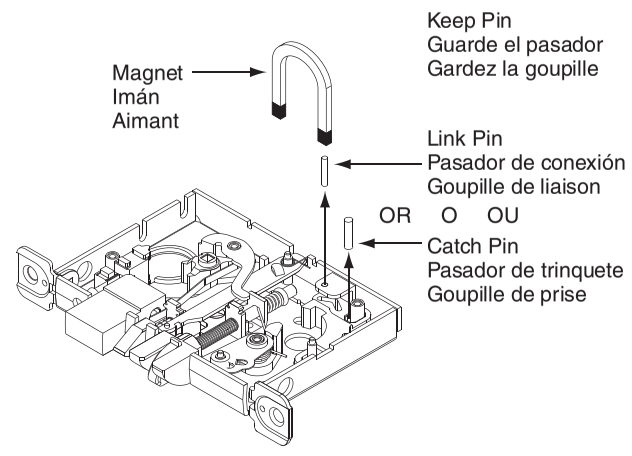


## 8

**Remove Part as Shown**

**Retire la pieza como se muestra**

**Déposer la pièce comme illustré**

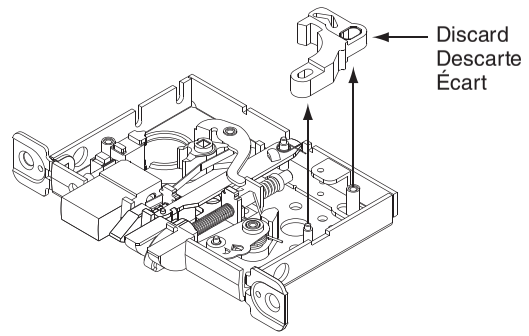


## 9

**Remove Fire Door Assembly**

**Retire el conjunto de la puerta ignífuga**

**Retirer le bloc-porte coupe-feu**

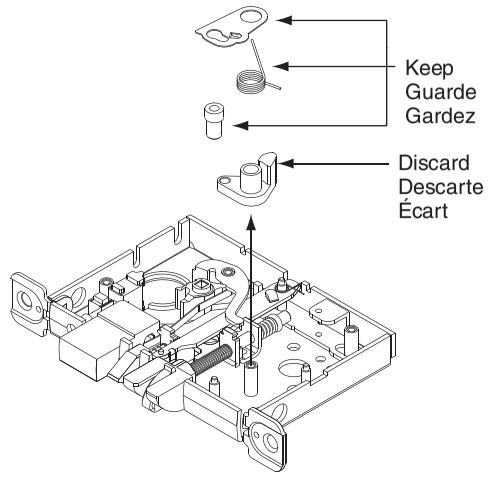


## 10

**Rebuild Fire Door Assembly**

**Reconstruya el conjunto de la puerta ignífuga**

**Réassembler le bloc-porte coupe-feu**

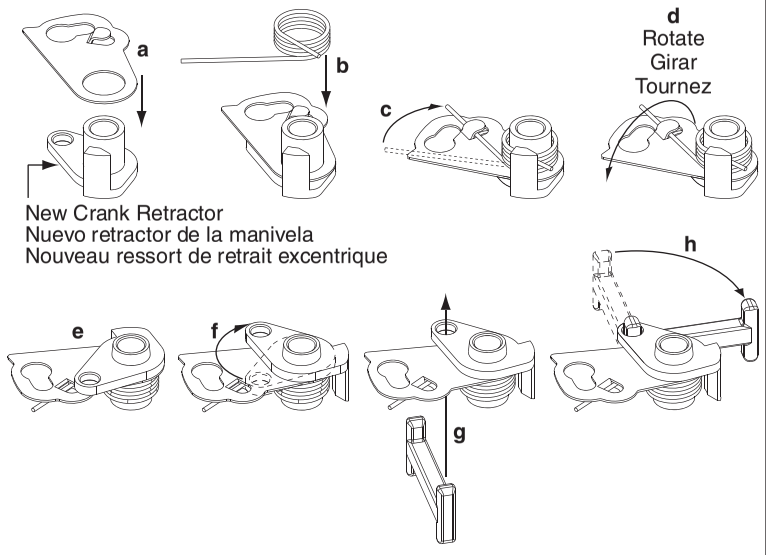

## 11 Install New Fire Door Assembly

**Instale el conjunto de la puerta ignífuga nueva**

**Poser un bloc-porte coupe-feu neuf**

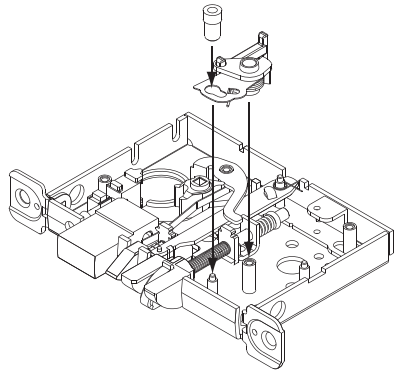

## 12 Install New Catch Retractor

**Instale el retractor de trinquete nuevos**

**Poser le nouvelle ressort de retrait à coche**

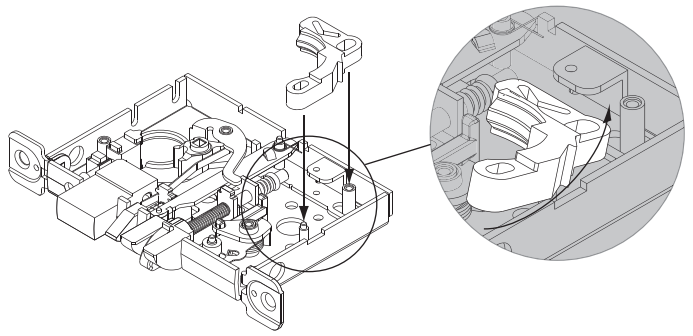

## 13 Install Link or Catch Pin

**Important**: For catch pin location, see drawing below.

**Instale el pasador de trinquete o de conexión**

**Importante:** Para ver la ubicación del pasador de trinquete consulte el diagrama de abajo.

**Poser la bielle ou la goupille de prise**

**Important:** Pour l'emplacement de la goupille de prise, voir schéma ci-dessous.

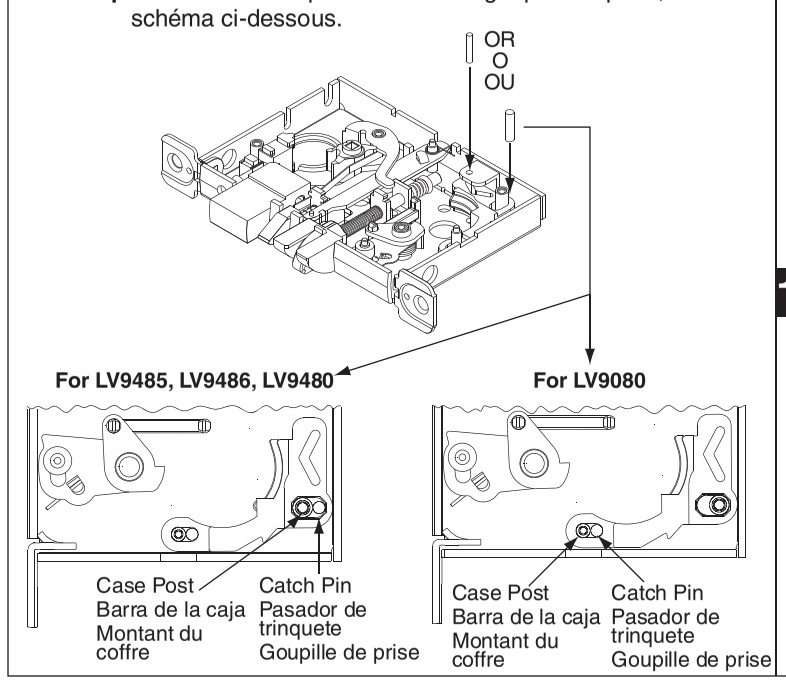


## 14 Install Bottom Hub, Retractor Assembly and Top Hub

**Instale el cubo inferior, el conjunto del retractor, y el cubo superior**

**Poser moyeu inférieur, l'ensemble ressort de retrait, et le moyeu supérieur**

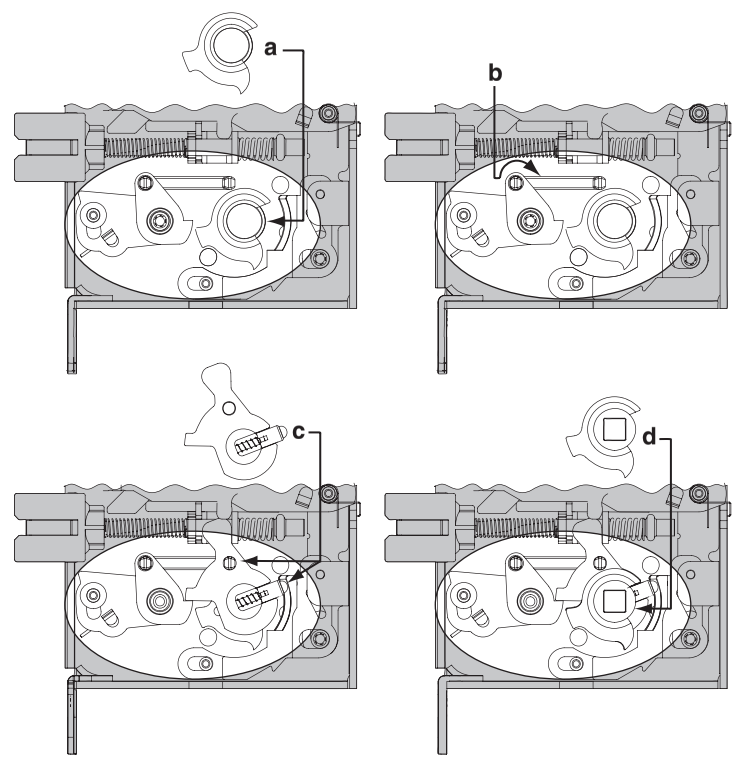


## 15 If Removed, Install Retractor and Catch Spring

**Instale el retractor y el resorte de trinquete si han sido retirados**

**Poser le ressort de retrait et le ressort à coche, s'ils ont été retirés**

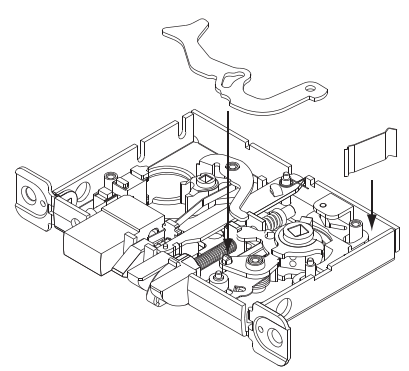

## 16 Install Cover

**Instale la tapa**

**Poser le couvercle**

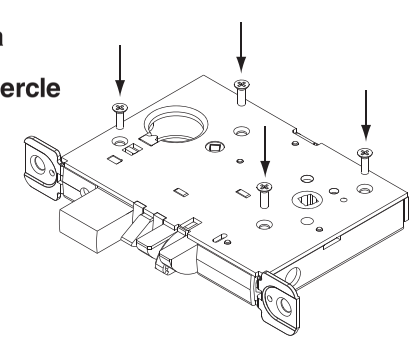

## 17 Install Handing Screw on OUTSIDE of Lock

**Instale el tornillo de manipulación en el EXTERIOR del cerrojo**

**Poser la vis de manipulation sur L'EXTÉRIEUR de la serrure**

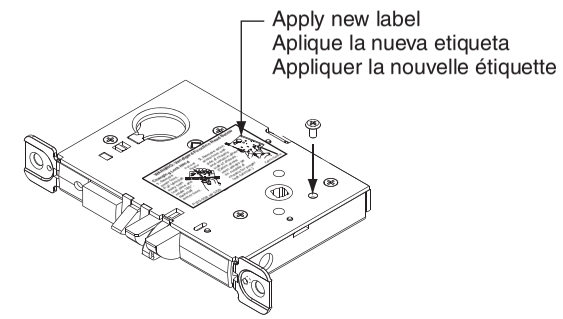


## 18 Install New Ferrules

**Instale las férulas nuevas**

**Poser des viroles neuves**

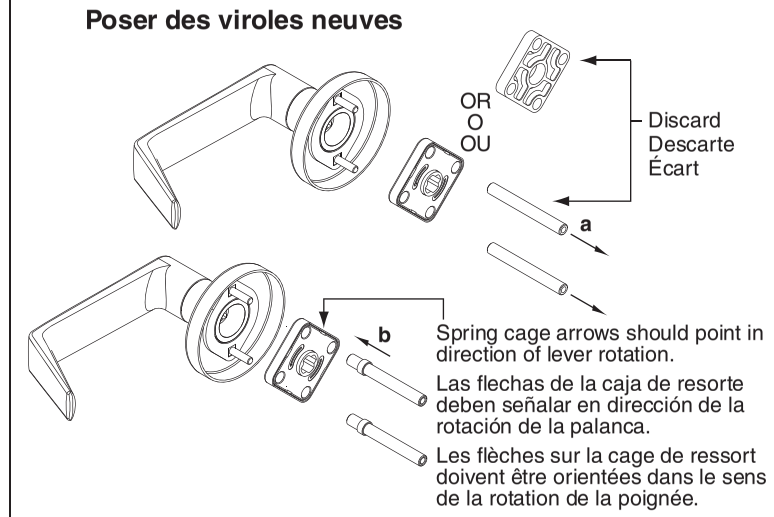


**Para el LV9082 y LV9482 solamente** — **For LV9082 and LV9482 ONLY** — **Pour LV9082 et LV9482 seulement**

## 1 Remove Cover and Dummy Spindle

**Retire la cubierta y el vástago falso**

**Retirer le couvercle et la fausse tige**

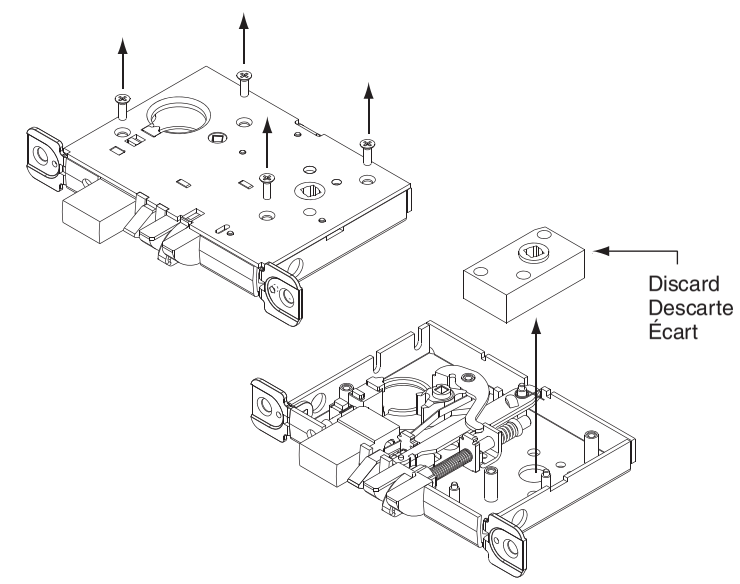


## 2 Install New Parts

**Instale las piezas nuevas**

**Poser les nouvelles pièces**

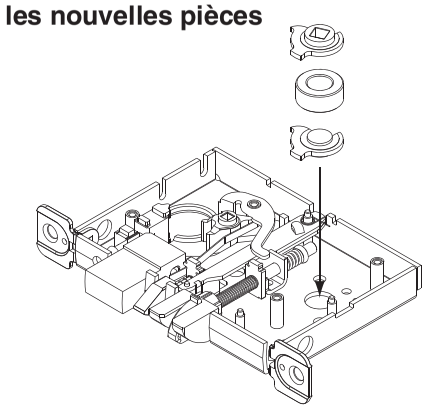

## 3 Install Cover

**Instale la tapa**

**Poser le couvercle**

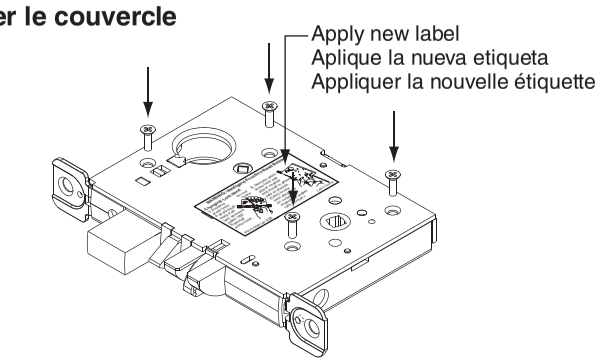


## 4 Install New Ferrules and New Spring Cages

**Important**: Also replace inside spacer.

**Instale férulas y cajas de resorte nuevas**

**Importante:** También reemplace el espaciador interior.

**Poser les viroles neuves et les cages de ressort**

**Important:** Remplacer également l'entretoise interne.

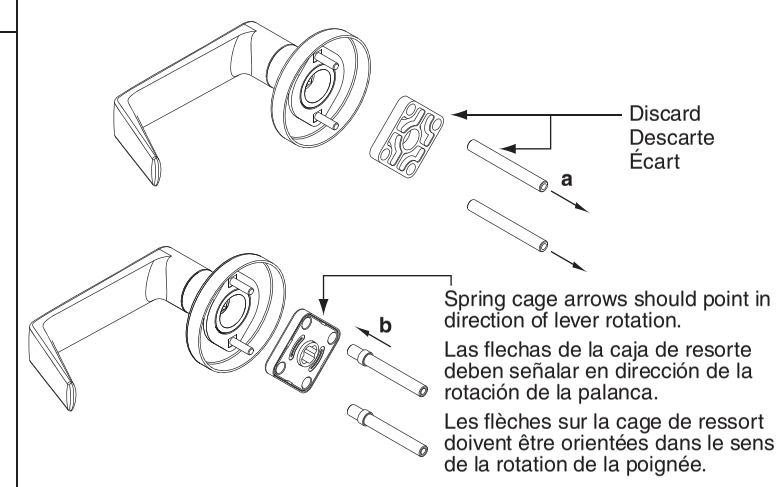


Ingersoll Rand
Security Technologies

©2006 Schlage Lock Company
Printed in Country
P515-683 Rev. 11/06-b